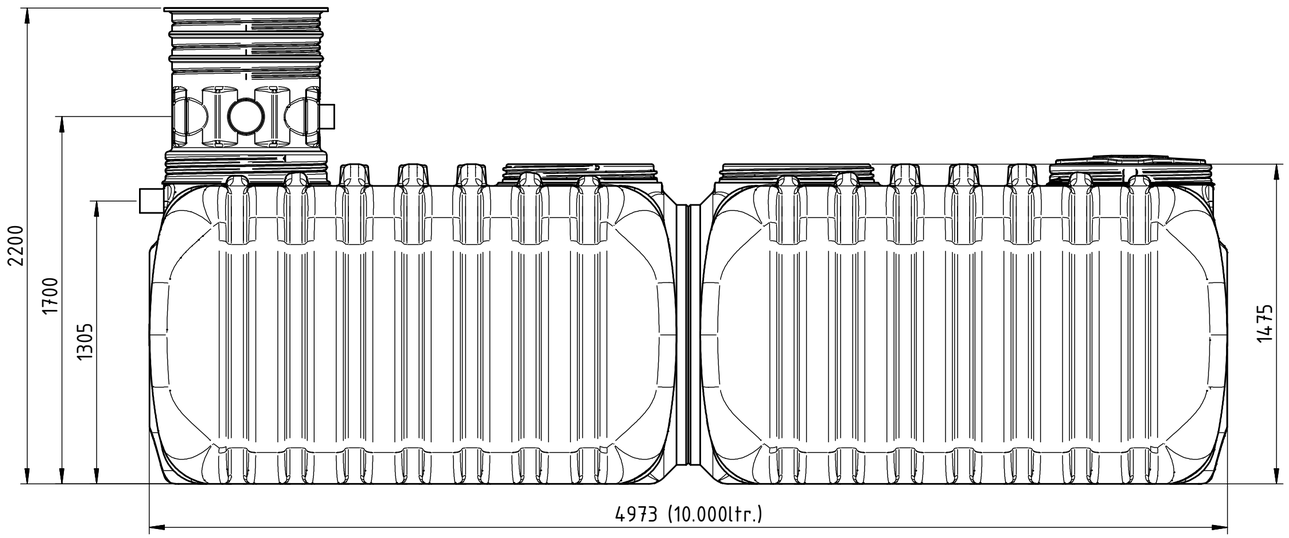

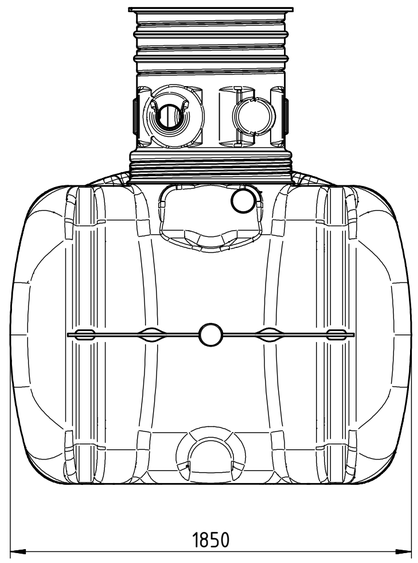

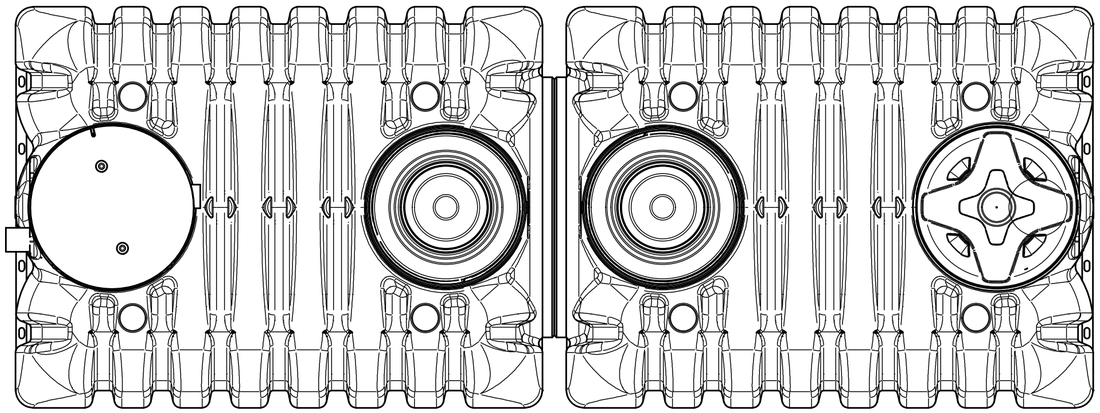

RIKUTEC RICHTER KUNSTSTOFFTECHNIK GmbH & Co KG D-57610 ALTENKIRCHEN				DIN 16742 TG7 Tab.2	Maßstab: 1 : 20	Farbe:
					Werkstoff: Gewicht: ca. -	
				Datum / Name		
				Gezeichnet: 22.10.2018 J. Stahl		
				Kontrolliert:		
				Kontrolliert:		
					AT-185-10000l-RW-QE	Blatt-Nr.: 1 / 1 A2
Status	Änderungen	Datum	Name			Schutzvermerk nach DIN ISO 16016 beachten